urmet

iPercom

Mod. 1160

DS 1160-008A

LBT 20494

CITOFONO VIVAVOCE mìro IP
mìro *IP HAND-FREE DOOR PHONE*
INTERPHONE MAINS-LIBRES mìro IP
INTERFONO MANOS LIBRES mìro *IP*
SPRECHANLAGE MIT FREISPRECHSYSTEM mìro IP
IP mìro *HANDSFREE DEURTELEFOON*

Sch./*Ref.*1160/3

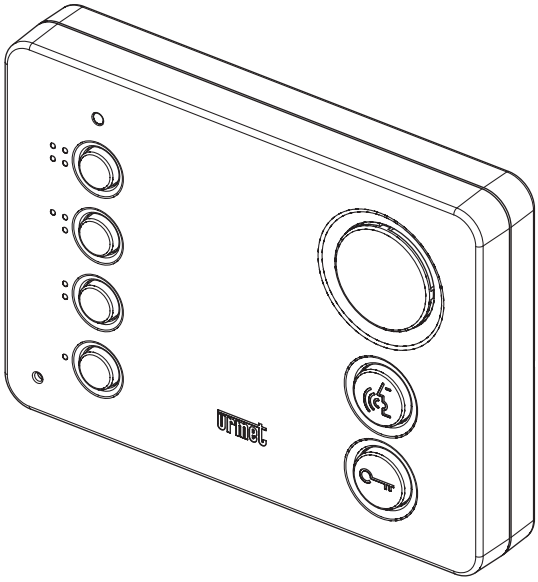

LIBRETTO UTENTE
USER HANDBOOK
NOTICE UTILISATEUR
MANUAL DEL USUARIO
BENUTZERHANDBUCH
GEBRUIKSHANDLEIDING

ITALIANO

INDICE

1. DESCRIZIONE DEI COMPONENTI 2
   1.1. SEGNALAZIONI LED 3
   1.2. FUNZIONE TASTI 3
2. PRESTAZIONI 4
   2.1. RICEZIONE DELLE CHIAMATE 4
   2.2. RISPOSTA ALLA CHIAMATA 4
   2.3. APRIPORTA IN CHIAMATA 4
   2.4. CHIAMATA AL PIANO 4
   2.5. CHIAMATA A CENTRALINO 4
   2.6. CHIAMATA INTERCOMUNICANTE 4
   2.7. SELEZIONE MELODIE DI CHIAMATA 4
   2.8. REGOLAZIONE VOLUME CHIAMATE 5
   2.9. ALLARME PANICO 5
   2.10. APRIPORTA AUTOMATICO 5
3. RESET DATI UTENTE 6
4. RIAVVIO DEL DISPOSITIVO 6

ENGLISH 7

FRANÇAIS 12

ESPAÑOL 17

DEUTSCH 22

NEDERLANDS 27

Il citofono mìro Sch. 1160/3 è un dispositivo IP dedicato al sistema Ipercom.

1. DESCRIZIONE DEI COMPONENTI

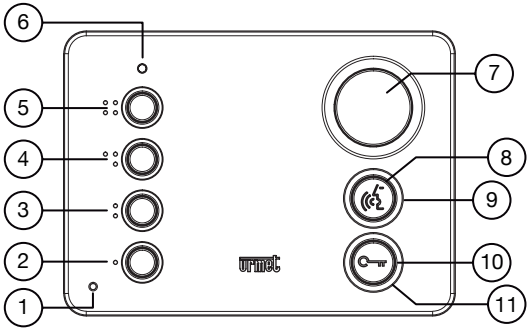

1. Microfono
2. Tasto ● vedi tabella “Funzione tasti”
3. Tasto ⋮ vedi tabella “Funzione tasti”
4. Tasto •⋮ per connessione a dispositivi Yokis
5. Tasto ⋮⋮ per connessione a dispositivi Yokis

6. Led di segnalazione multicolore
7. Altoparlante di chiamata e conversazione
8. Tasto attivazione della fonia o termine della conversazione in corso
9. Led verde presente sotto al tasto
10. Tasto apriporta
11. Led verde presente sotto al tasto

1.1. SEGNALAZIONI LED

Di seguito sono dettagliate le funzioni dei componenti elencati al paragrafo precedente.
6. Led di segnalazione multicolore

FUNZIONI
Giallo lampeggiante lento: stato di programmazione attivo
Verde lampeggiante veloce: conferma dell'avvenuta pressione dei tasti ● o ⋮
Rosso lampeggiante lento: mute suonerie attivo
Verde lampeggiante lento: apriporta automatico attivo

9. Led verde presente sotto al tasto
acceso fisso: chiamata in corso
acceso lampeggiante: conversazione in corso

11. Led verde presente sotto al tasto
acceso lampeggiante (max 3 secondi): conferma invio comando apertura porta in seguito alla pressione del tasto

1.2. FUNZIONE TASTI

Stato / Tasto	RIPOSO	ATTESA SGANCIO (ricezione chiamata)	IN FONIA	IN RIPOSO E SOLO A SEGUITO DI PRESSIONE DEL TASTO	STATO DI PROGRAMMAZIONE[1] (SOLO CON CITOFONO A RIPOSO)
	Apriporta pedonale[3]	Apriporta pedonale	Apriporta pedonale	Apriporta pedonale	Abilita/disabilita apriporta automatico
	---	Attivazione della fonia	Termine della conversazione in corso	---	Regolazione volume di chiamata citofonica e al piano (il volume cambia secondo la sequenza BASSO, ALTO, MUTE)
⋮	Funzione speciale[2]	Funzione speciale[2]	Funzione speciale[2]	Chiamata a centralino o intercomunicante [2]	Scelta della sorgente di chiamata (da postazione di chiamata principale, da postazione di chiamata secondaria, al piano, intercomunicante, da centralino)
●	Apriporta passo carraio o funzione speciale[2]	Apriporta passo carraio o funzione speciale[2]	Apriporta passo carraio o funzione speciale[2]	Chiamata a centralino o intercomunicante [2]	Scelta della melodia di chiamata

(1) *Per entrare o uscire dallo stato di programmazione premere e tenere premuto il tasto ● per più di 5 secondi; la conferma dell'entrata in programmazione avviene con l'emissione di 3 beep veloci e il lampeggio lento del led giallo; comunque allo scadere della temporizzazione di 10 min si esce dallo stato di programmazione (emissione di 2 beep lunghi).*

(2) *Se preventivamente configurata.*

(3) *In funzione della tipologia di programmazione dell'apriporta: libero o sotto segreto.*

2. PRESTAZIONI

2.1. RICEZIONE DELLE CHIAMATE

Alla ricezione di una chiamata, il citofono dell'utente squilla con la melodia impostata a seconda della sorgente di chiamata:

- postazione di chiamata principale,
- postazione di chiamata secondaria,
- chiamata al piano,
- chiamata intercomunicante,
- centralino.

In seguito il led verde presente sotto al tasto si accende.

2.2. RISPOSTA ALLA CHIAMATA

Premendo il tasto il led verde presente sotto al tasto inizia a lampeggiare, da questo momento si entra in comunicazione con il chiamante. Premendo nuovamente il tasto la comunicazione viene chiusa.

2.3. APRIPORTA IN CHIAMATA

Con il citofono a riposo[3] o in ricezione chiamata[3] (ricevuta dalla postazione di chiamata) oppure in fonia (con la postazione di chiamata), è possibile aprire il cancello pedonale o il cancello carraio premendo rispettivamente i tasti o ●.

[3] *In funzione della tipologia di programmazione dell'apriporta: libero o sotto segreto*.

2.4. CHIAMATA AL PIANO

In caso di ricezione della chiamata al piano, il citofono emette lo squillo di chiamata con la melodia scelta dall'utente.

La funzione è disponibile solo se è stato collegato un tasto ai morsetti denominati "FC".

2.5. CHIAMATA A CENTRALINO

La chiamata al centralino può avvenire, se configurata dall'installatore, attraverso uno dei due tasti di chiamata programmabili (● e ⁘) presenti sul citofono.
Per effettuare la chiamata procedere nel seguente modo: con il citofono nella condizione "RIPOSO" premere brevemente il tasto , quindi premere il tasto di chiamata associato alla funzione "Chiamata a centralino". Se la risposta da parte del centralino avviene entro il tempo di attesa sgancio, si entra direttamente in comunicazione; altrimenti, il citofono viene spento; alla richiamata del centralino, il citofono squilla regolarmente. A seguito della risposta il led verde presente sotto al tasto inizia a lampeggiare, da questo momento si entra in comunicazione.

2.6. CHIAMATA INTERCOMUNICANTE

La prestazione è attivata mediante la programmazione, da parte dell'installatore, di un tasto di chiamata presente sul citofono. Per effettuare la chiamata procedere nel seguente modo: premere il tasto e successivamente premere il tasto di chiamata desiderato (● o ⁘); attendere quindi la risposta dall'appartamento chiamato.
Alla risposta il led verde presente sotto al tasto inizia a lampeggiare, da questo momento si entra in comunicazione con il chiamato.

2.7. SELEZIONE MELODIE DI CHIAMATA

Nei posti interni del sistema Ipercom, si può scegliere, per ogni sorgente di chiamata, una fra le 5 melodie proposte.

La scelta delle melodie può essere effettuata con queste semplici sequenze:
1. entrare nello stato di programmazione premendo e tenendo premuto il tasto ● per più di 5 secondi; la conferma dell'entrata in programmazione avviene con il lampeggio lento del led giallo e l'emissione acustica di 3 bip da parte del citofono;
2. premere nuovamente il tasto ● un numero di volte pari al numero della sorgente di chiamata alla quale si intende variare la melodia in base alla seguente tabella:

Numero di pressioni sul tasto ●	Sorgente di chiamata
1	Da postazione di chiamata principale
2	Da postazione di chiamata secondaria
3	Chiamata al piano
4	Chiamata intercomunicante
5	Da centralino

Dopo un secondo, il led multicolore (6) invia un numero di lampeggi rossi di conferma, pari al numero di pressioni esercitate sul tasto ●, quindi torna a lampeggiare lentamente di giallo;

3. premere il tasto ⋮ per scorrere le 5 suonerie disponibili, la selezione della suoneria viene confermata da un lampeggio rosso del led multicolore (6);
4. dopo aver effettuato la scelta, l'utente può:
   – selezionare una diversa sorgente di chiamata alla quale variare la melodia, ripetendo le fasi dal punto 2,
   – abbandonare la modalità di programmazione tenendo premuto il tasto ● per più di 5 secondi; comunque trascorsi 10 minuti il dispositivo esce dallo stato di programmazione salvando i parametri variati (emissione di due bip lunghi).

2.8. REGOLAZIONE VOLUME CHIAMATE

Per regolare il volume delle chiamate (da postazione di chiamata e al piano) occorre:
1. entrare nello stato di programmazione premendo e tenendo premuto il tasto ● per più di 5 secondi; la conferma dell'entrata in programmazione avviene con il lampeggio lento del led giallo e l'emissione acustica di 3 bip da parte del citofono;
2. premendo il tasto verrà emesso il bip di conferma e il nuovo volume di chiamata impostato (il volume cambia secondo la sequenza BASSO, ALTO, MUTE);
3. abbandonare la modalità di programmazione tenendo premuto il tasto ● per più di 5 secondi; comunque trascorsi 10 minuti il dispositivo esce dallo stato di programmazione salvando i parametri variati (emissione di due bip lunghi).

2.9. ALLARME PANICO

L'attivazione della segnalazione "Allarme Panico", è disponibile solo se è stato collegato un tasto ai morsetti denominati "PANIC".

Quando viene premuto il tasto, il citofono emette la chiamata al piano (anche se il citofono era nello stato di mute).

ATTENZIONE! La funzione allarme panico presuppone che:
- l'impianto abbia un centralino;
- l'impianto sia stato configurato in modo opportuno (per maggiori informazioni consultare il manuale Ipercom sul sito www.urmet.com);
- al centralino ci sia un addetto in servizio;
- l'addetto al centralino sia stato debitamente istruito su cosa fare in caso di ricezione di un allarme panico.

2.10. APRIPORTA AUTOMATICO

Per attivare il servizio di apriporta automatico occorre:
1. entrare nello stato di programmazione premendo e tenendo premuto il tasto ● per più di 5 secondi;

la conferma dell'entrata in programmazione avviene con il lampeggio lento del led giallo e l'emissione acustica di 3 bip da parte del citofono;
2. premere il tasto :
   • se la funzione è stata attivata, il LED multicolore (6) lampeggia[4] di verde;
   • se la funzione è stata disattivata, il LED multicolore (6) è spento;
3. abbandonare la modalità di programmazione tenendo premuto il tasto ● per più di 5 secondi; comunque trascorsi 10 minuti il dispositivo esce dallo stato di programmazione salvando i parametri variati (emissione di due bip lunghi).

[4] *Solo dopo che si è usciti dalla modalità di programmazione*.

Abilitando il servizio apriporta automatico, la funzione di inoltro chiamata verso l'app CallMe verrà automaticamente disabilitata.

3. RESET DATI UTENTE

Per ripristinare i parametri di default del dispositivo, dopo l'ingresso in programmazione con la pressione del tasto ● per più di 5 secondi, premere contemporaneamente i tasti e per più di 5 secondi; la conferma del comando avviene con l'emissione di 2 beep lunghi e il riavvio del dispositivo.
L'operazione di reset dati utente è irreversibile.

4. RIAVVIO DEL DISPOSITIVO

Il riavvio consente di riavviare il citofono. L'operazione è irreversibile.
Per effettuare il riavvio il citofono deve essere nello stato di riposo, quindi premere per almeno 7 secondi il tasto .

ENGLISH

INDEX

1. DESCRIPTION OF COMPONENTS 7
   1.1. INDICATOR LEDS 8
   1.2. BUTTON FUNCTIONS 8
2. FEATURES 9
   2.1. CALL RECEPTION 9
   2.2. ANSWERING THE CALL 9
   2.3. DOOR OPENER DURING CALL 9
   2.4. FLOOR CALL 9
   2.5. CALLING THE SWITCHBOARD 9
   2.6. INTERCOM CALL 9
   2.7. CALL TONE SELECTION 9
   2.8. ADJUSTING THE CALL VOLUME 10
   2.9. PANIC ALARM 10
   2.10. AUTOMATIC DOOR OPENER 10
3. USER DATA RESET 11
4. REBOOTING THE DEVICE 11

The miro Ref. 1160/3 is an IP device dedicated to the Ipercom system.

1. DESCRIPTION OF COMPONENTS

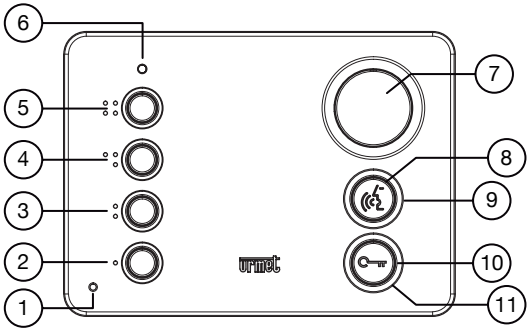

1. Microphone
2. Button ● see button function table
3. Button ⁘ see button function table
4. ⁘ Button to connect to Yokis devices
5. ⁘ Button to connect to Yokis devices
6. Multicolour indicator LED
7. Call and conversation speaker
8. Button to switch on audio or end the current conversation
9. Green LED under the button
10. Door opener button
11. Green LED under the button

1.1. INDICATOR LEDS

The functions of the components listed in the paragraph above are shown in detail below.

6. Multicolour indicator LED

FUNCTIONS
Slowly blinking yellow: programming state on
Fast green blinking: confirm pressing of the buttons ● or ⋮
Slow red blinking: ringer mute
Slow green blinking: automatic door opener active

9. Green LED under the button
On steady: call in progress
On blinking: conversation ongoing

11. Green LED under the button
on blinking (max. 3 seconds): door opener confirmation after pressing button

1.2. BUTTON FUNCTIONS

State / Button	STAND-BY	WAITING FOR PICK-UP (RECEIVING CALL)	DURING AUDIO OPERATION	IN STAND-BY AND ONLY AFTER PRESSING BUTTON	STATE OF PROGRAMMING[1] (ONLY WITH DOOR PHONE IN STAND-BY)
	Open pedestrian door[3]	Open pedestrian door	Open pedestrian door	Open pedestrian door	Connect / disconnect the automatic door opening system
	---	Audio activation	End of current conversation	---	Call volume adjustment for door and floor level calls (the possible volume adjustments are, in this order, LOW, HIGH, MUTE)
⋮	Special function[2]	Special function[2]	Special function[2]	Call to switchboard or intercom[2]	Call source selection (from main calling station, from secondary calling station, to floor, intercom, from switchboard)
●	Garage door opener or special function[2]	Garage door opener or special function[2]	Garage door opener or special function[2]	Call to switchboard or intercom[2]	Call tone selection

(1) *To enter and exit programming state, hold button ● pressed for longer than 5 seconds. Three fast beeps will be heard and the yellow LED will blink slowly to indicate that programming mode is selected. Programming mode will shut down in all cases after the 10 minute timeout (two long beeps will be heard).*

(2) *If configured beforehand.*

(3) *According to how the door opener is programmed: free or secret.*

2. FEATURES

2.1. CALL RECEPTION

The user's apartment station will ring with the programmed tone when a call is received according to the source of the call:

- main calling station
- secondary calling station
- floor call
- intercom call
- switchboard.

Green LED under button then lights up.

2.2. ANSWERING THE CALL

Pressing the button, the green LED under the button will start blinking; a conversation with the caller is established at this point. By pressing again the button , the communication is closed.

2.3. DOOR OPENER DURING CALL

With the door phone in stand-by condition[3] or during call reception[3] (received from the calling station) or in audio mode (with the calling station), the pedestrian gate or the garage gate can be opened by pressing buttons or ● respectively.

[3] *According to how the door opener is programmed: free or secret.*

2.4. FLOOR CALL

If a floor call is received, the door phone will play the ring tone chosen by the user.

The function is only available if a button was connected to the "FC" terminals.

2.5. CALLING THE SWITCHBOARD

The user can call the switchboard, if this function has been configured, using one of the two programmable calling buttons (● and ⁘) present on the door phone.

To perform the call, follow this procedure: with the door phone in "STAND-BY" condition briefly press button , and then press the calling button associated to the "Call to switchboard" function. Communication will be established if the switchboard picks up before the timeout. Otherwise, the door phone will be turned off and will ring as normal when the switchboard calls back. After replying, the green LED under the button will start blinking; a conversation is established at this point.

2.6. INTERCOM CALL

The function is activated by programming a call button on the door phone by the installer. Proceed as follows to make the call: press button and then press the required call button (● or ⁘); then wait for the called apartment to reply. Upon the reply, the green LED under the button will start blinking; a conversation with the called party is established at this point.

2.7. CALL TONE SELECTION

Five call tones are available for selection on apartment stations of the Ipercom system, one for each calling source.

The tones can be programmed by following the simple sequence below.

1. enter programming mode by holding button ● pressed for longer than 5 seconds; the yellow LED will blink slowly to indicate that programming mode has been selected and the door phone will beep 3 times;
2. press button ● again for the number of times corresponding to the number of the call source for which you want to change the call tone according to the following table:

Number of presses of the button ●	Call source
1	From main calling station
2	From secondary calling station
3	Floor call
4	Intercom call
5	From switchboard

After one second, the multicolour LED (6) will blink red for the number of times the button ● was pressed in sign of confirmation and then will start blinking with yellow light again.

3. press the button ⋮ to scroll the 5 available ring tones; the multicolour LED (6) blinks red to confirm the selection;
4. after having made the selection, the user can:
   – select a different call source for which to change the call tone, by repeating the operation from step 2,
   – close programming mode by holding button ● pressed for longer than 5 seconds; in all cases, after 10 minutes the device exits programming state and the changed parameters are saved (two long beeps are heard).

2.8. ADJUSTING THE CALL VOLUME

Proceed as follows to adjust the call volume (from calling station and to floor):
1. enter programming mode by holding button ● pressed for longer than 5 seconds; the yellow LED will blink slowly to indicate that programming mode has been selected and the door phone will beep 3 times;
2. pressing the button will generate a confirmation beep at the new set call volume (the volume changes according to the sequence LOW, HIGH, MUTE);
3. close programming mode by holding button ● pressed for longer than 5 seconds; in all cases, after 10 minutes the device exits programming state and the changed parameters are saved (two long beeps are heard).

2.9. PANIC ALARM

The “Panic Alarm” signal can only be activated if a button was connected to the “PANIC” terminals.

When the button is pressed, the door phone emits the floor call (even if the door phone was in mute mode).

IMPORTANT The following requirements are needed for the panic alarm function:
- the system has a switchboard
- the system was configured appropriately (for more information see the Ipercom handbook on the *www.urmet.com* website);
- the switchboard is manned;
- the switchboard operator is instructed on what to do if a panic alarm is received.

2.10. AUTOMATIC DOOR OPENER

To activate the automatic door opener service:
1. enter programming mode by holding button ● pressed for longer than 5 seconds; the yellow LED will blink slowly to indicate that programming mode has been selected and the door phone will beep 3 times;
2. press the button :
   • if the function was active, the multicolour LED (6) blinks[4] with green light;
   • if the function was deactivated, the multicolour LED (6) is off;
3. close programming mode by holding button ● pressed for longer than 5 seconds; in all cases, after 10 minutes the device exits programming state and the changed parameters are saved (two long beeps are heard).

[4] *Only after having exited programming mode.*

The routed call forwarding function of the CallMe app will be automatically disabled if the automatic door opener service is enabled.

3. USER DATA RESET

To restore default parameters of the device after entering programming mode, hold button ● pressed for longer than 5 seconds, hold buttons and pressed for longer than 5 seconds. The device will generate 2 long beeps and reboot.
The user data reset operation is irreversible.

4. REBOOTING THE DEVICE

Rebooting is used to reboot the device. The operation cannot be undone.
To reboot, the door phone must be in stand-by mode. Hold the button pressed for at least 7 seconds.

FRANÇAIS

SOMMAIRE

1. DESCRIPTION DES COMPOSANTS 12
   1.1. SIGNALISATIONS PAR LED 13
   1.2. FONCTIONS DES TOUCHES 13
2. PRESTATIONS 14
   2.1. RÉCEPTION DES APPELS 14
   2.2. RÉPONSE À L'APPEL 14
   2.3. OUVRE-PORTE LORS D'UN APPEL 14
   2.4. APPEL À L'ÉTAGE 14
   2.5. APPEL À LA CENTRALE 14
   2.6. APPEL INTERCOM 14
   2.7. SELECTION DES SONNERIES D'APPEL 14
   2.8. REGLAGE DU VOLUME DES APPELS 15
   2.9. ALARME PANIQUE 15
   2.10. OUVRE-PORTE AUTOMATIQUE 15
3. REMISE A ZERO DES DONNÉES DE L'UTILISATEUR 16
4. REDEMARRAGE DU DISPOSITIF 16

L'interphone mìro Réf. 1160/3 est un dispositif IP conçu pour le système Ipercom.

1. DESCRIPTION DES COMPOSANTS

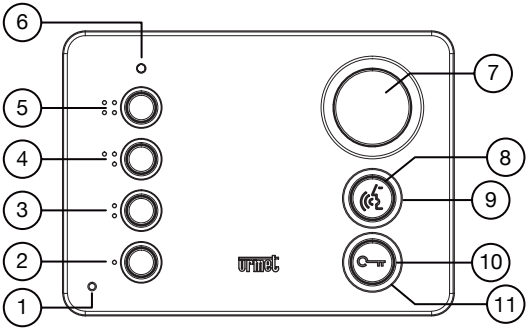

1. Microphone
2. Touche ● : voir le tableau des fonctions des touches
3. Touche ●● : voir le tableau des fonctions des touches
4. Touche ●●● pour la connexion à des dispositifs Yokis
5. Touche ●●●● pour la connexion à des dispositifs Yokis
6. LED de signalisation multicolore
7. Haut-parleur d'appel et de conversation
8. Touche d'activation/désactivation phonie
9. LED verte située au-dessous de la touche
10. Touche ouvre-porte
11. LED verte située au-dessous de la touche

1.1. SIGNALISATIONS PAR LED

Les fonctions des composants énumérés au paragraphe précédent sont décrites ci-après.

6. LED de signalisation multicolore

FONCTIONS
Jaune, clignotement lent: état de programmation actif
Vert clignotant rapide : confirmation de l'actionnement des touches ● ou ⋮
Rouge clignotant lent : fonction Mute des sonneries active
Vert clignotant lent : ouvre-porte automatique actif

9. LED verte située au-dessous de la touche
lumière fixe: appel en cours
clignotement: conversation en cours

11. LED verte située au-dessous de la touche
allumée et clignotante (maximum 3 secondes) : confirmation de l'envoi des commandes d'ouverture de porte dès l'actionnement de la touche

1.2. FONCTIONS DES TOUCHES

Etat / Touche	REPOS	ATTENTE DECROCHAGE (RECEPTION APPEL)	PHONIE	EN MODE DE REPOS ET UNIQUEMENT APRÈS AVOIR APPUYÉ SUR LA TOUCHE	ETAT DE PROGRAMMATION[1] (UNIQUEMENT SI INTERPHONE AU REPOS)
	Ouvre-porte piétons[3]	Ouvre-porte piétons	Ouvre-porte piétons	Ouvre-porte piétons	Habilitation/exclusion ouvre-porte automatique
	---	Activation de la phonie	Fin de la conversation en cours	---	Réglage du volume d'appel interphone et à l'étage (le volume est modifié selon la séquence BAS, HAUT et MUTE)
⋮	Fonction spéciale[2]	Fonction spéciale[2]	Fonction spéciale[2]	Appel à la centrale ou intercom[2]	Choix de la source d›appel (d'un poste d'appel principal, d'un poste d'appel secondaire, à l'étage, intercom, de la centrale)
●	Ouvre-porte passage pour véhicules ou fonction spéciale[2]	Ouvre-porte passage pour véhicules ou fonction spéciale[2]	Ouvre-porte passage pour véhicules ou fonction spéciale[2]	Appel à la centrale ou intercom[2]	Sélection de la sonnerie d'appel

[1] *Pour accéder ou quitter l'état de programmation, maintenir la touche ● enfoncé pendant plus de 5 secondes ; l'émission de 3 bips sonores rapides et le clignotement lent de la LED jaune confirment l'accès à la programmation ; au bout de 10 minutes, le système quitte automatiquement l'état de programmation (émission de deux bips sonores prolongés).*

[2] *Si préalablement configurée.*

[3] *Selon le type de programmation de l'ouvre-porte : libre ou secret.*

2. PRESTATIONS

2.1. RÉCEPTION DES APPELS

Dès la réception d'un appel, l'interphone de l'utilisateur émet la sonnerie programmée, en fonction de la source d'appel.

- poste d'appel principal,
- poste d'appel secondaire,
- appel à l'étage,
- appel intercom,
- centrale.

Ensuite, la LED verte présente sous la touche s'allume.

2.2. RÉPONSE À L'APPEL

En appuyant sur la touche , la diode verte présente sous la touche se met à clignoter ; à partir de ce moment, la communication avec l'appelant est établie. En appuyant de nouveau sur la touche , la communication est terminée et l'écran s'éteint.

2.3. OUVRE-PORTE LORS D'UN APPEL

Quand l'interphone est au repos[3] ou s'il reçoit un appel[3] (du poste d'appel) ou s'il est en mode phonie (avec le poste d'appel), il est possible d'ouvrir l'accès piétons ou véhicules en appuyant respectivement sur les touches ou ● .

[3] *Selon le type de programmation de l'ouvre-porte : libre ou secret.*

2.4. APPEL À L'ÉTAGE

En cas de réception d'un appel à l'étage, l'interphone émet la sonnerie d'appel sélectionnée par l'utilisateur.

La fonction n'est disponible que si un bouton a été relié aux bornes dénommées « FC ».

2.5. APPEL À LA CENTRALE

L'appel à la centrale peut avoir lieu, s'il a été configuré par l'installateur, à l'aide de l'une des deux touches d'appel programmables (● et ⁞) présentes sur l'interphone.

Pour effectuer l'appel, procéder de la façon suivante : l'interphone en condition de « REPOS », appuyer brièvement sur la touche , puis appuyer sur la touche d'appel associée à la fonction « Appel à la centrale ». Si la centrale répond dans le délai d'attente décrochage, la communication est directement établie ; dans le cas contraire, l'interphone s'éteint et après un nouvel appel de la centrale, l'interphone sonne de façon régulière. Après la réponse, la diode verte présente sous la touche se met à clignoter ; à partir de ce moment, la communication est établie.

2.6. APPEL INTERCOM

La fonction est activée, de la part de l'installateur, par la programmation d'une touche d'appel présente sur l'interphone. Pour effectuer l'appel, procéder de la façon suivante : appuyer sur la touche , puis appuyer sur la touche d'appel souhaitée (● ou ⁞) ; attendre donc la réponse de l'appartement appelé. Après la réponse, la diode verte présente sous la touche se met à clignoter ; à partir de ce moment, la communication avec l'appelé est établie.

2.7. SELECTION DES SONNERIES D'APPEL

Dans les postes internes du système Ipercom, pour chaque source d'appel, il est possible de choisir parmi 5 sonneries proposées.

La sélection des sonneries peut être effectuée comme indiqué ci-après :
1. accéder à l'état de programmation en maintenant la touche ● enfoncée pendant plus de 5 secondes ; le clignotement lent de la LED jaune et l'émission de 3 bips sonores de la part de l'interphone confirment l'accès à la programmation.
2. appuyer de nouveau sur la touche ● pour un nombre de fois égal au numéro de la source d'appel à laquelle on souhaite modifier la sonnerie en fonction du tableau suivant :

Nombre d'actions sur la touche ●	Source d'appel
1	Du poste d'appel principal
2	Du poste d'appel secondaire
3	Appel à l'étage
4	Appel intercom
5	De la centrale

Après une seconde, la LED multicolore (6) envoi un nombre de clignotements rouges de confirmation, égal au nombre d'actions exercées sur la touche ● , puis elle se remet à clignoter lentement en jaune ;

3. appuyer sur la touche ● pour défiler les 5 sonneries disponibles ; la sélection de la sonnerie est confirmée par un clignotement rouge de la LED multicolore (6) ;
4. après avoir effectué la sélection, l'utilisateur peut :
   – sélectionner une source d'appel différente à laquelle modifier la sonnerie, en répétant les phases du point 2,
   – quitter le mode de programmation en maintenant la touche ● enfoncée pendant plus de 5 secondes ; au bout de 10 minutes, le dispositif quitte l'état de programmation et enregistre les paramètres modifiés (émission de deux bips sonores prolongés).

2.8. REGLAGE DU VOLUME DES APPELS

Pour régler le volume des appels (du poste d'appel et à l'étage), il faut :
1. accéder à l'état de programmation en maintenant la touche ● enfoncée pendant plus de 5 secondes ; le clignotement lent de la LED jaune et l'émission de 3 bips sonores de la part de l'interphone confirment l'accès à la programmation.
2. en appuyant sur la touche , un bip sonore de confirmation est émis et le nouveau volume d'appel est défini (le volume varie en fonction de la séquence BAS, HAUT, MUTE) ;
3. quitter le mode de programmation en maintenant la touche ● enfoncée pendant plus de 5 secondes ; au bout de 10 minutes, le dispositif quitte l'état de programmation et enregistre les paramètres modifiés (émission de deux bips sonores prolongés).

2.9. ALARME PANIQUE

L'activation de la signalisation « Alarme Panique » n'est disponible que si un bouton a été branché aux bornes dénommées « PANIC ».

Quand le bouton est enfoncé, l'interphone émet l'appel à l'étage (même si la fonction Mute de l'interphone était active).

ATTENTION ! La fonction d'alarme panique suppose que :
- le système possède une centrale ;
- le système ait été configuré correctement (pour plus d'informations, consulter le manuel Ipercom sur le site www.urmet.com) ;
- un responsable soit en charge auprès de la centrale ;
- le responsable de la centrale ait été dûment instruit sur ce qu'il faut faire en cas de réception d'une alarme panique.

2.10. OUVRE-PORTE AUTOMATIQUE

Pour activer le service d'ouvre-porte automatique, il faut :
1. accéder à l'état de programmation en maintenant la touche ● enfoncée pendant plus de 5 secondes ; le

clignotement lent de la LED jaune et l'émission de 3 bips sonores de la part de l'interphone confirment l'accès à la programmation.
2. appuyer sur la touche :
   • si la fonction a été activée, la LED multicolore (6) clignote[4] en vert ;
   • si la fonction a été désactivée, la LED multicolore (6) s'éteint ;
3. quitter le mode de programmation en maintenant la touche ● enfoncée pendant plus de 5 secondes ; au bout de 10 minutes, le dispositif quitte l'état de programmation et enregistre les paramètres modifiés (émission de deux bips sonores prolongés).

[4] *Uniquement après avoir quitté le mode de programmation.*

En activant le service d'ouvre-porte automatique, la fonction d'envoi d'appel adressé à l'application CallMe sera automatiquement désactivée.

3. REMISE A ZERO DES DONNÉES DE L'UTILISATEUR

Pour rétablir les paramètres par défaut du dispositif, accéder à la programmation en maintenant la touche ● enfoncée pendant plus de 5 secondes et appuyer en même temps sur les touches et pendant plus de 5 secondes ; la commande est confirmée par l'émission de 2 bips sonores prolongés et par le redémarrage du dispositif.
L'opération de remise à zéro des données de l'utilisateur est irréversible.

4. REDEMARRAGE DU DISPOSITIF

Le redémarrage permet de redémarrer l'interphone. L'opération est irréversible.
Pour effectuer le redémarrage, l'interphone doit être en état de repos et il faut appuyer donc sur la touche pendant au moins 7 secondes.

ESPAÑOL

ÍNDICE

1. DESCRIPCIÓN DE LOS COMPONENTES 17
   1.1. INDICACIONES DE LOS LED 18
   1.2. FUNCIÓN DE LOS PULSADORES 18
2. PRESTACIONES 19
   2.1. RECEPCIÓN DE LAS LLAMADAS 19
   2.2. RESPUESTA DE LA LLAMADA 19
   2.3. APERTURA DE LA PUERTA EN LLAMADA 19
   2.4. LLAMADA AL PISO 19
   2.5. LLAMADA HACIA CENTRALITA 19
   2.6. LLAMADA INTERCOMUNICANTE 19
   2.7. SELECCIÓN DE LAS MELODÍAS DE LLAMADA 19
   2.8. REGULACIÓN DEL VOLUMEN DE LAS LLAMADAS 20
   2.9. ALARMA DE PÁNICO 20
   2.10. APERTURA AUTOMÁTICA DE LA PUERTA 20
3. RESET DE LOS DATOS DEL USUARIO 21
4. REINICIO DEL DISPOSITIVO 21

El interfono mìro Ref. 1160/3 es un dispositivo IP dedicado al sistema Ipercom.

1. DESCRIPCIÓN DE LOS COMPONENTES

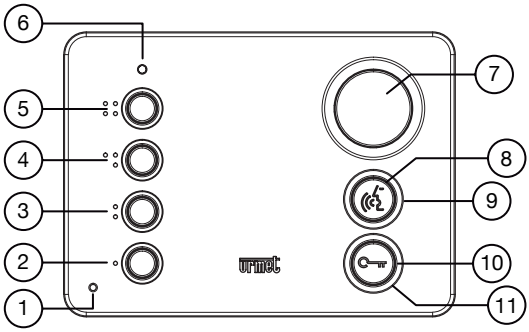

1. Micrófono

2. Pulsador ● : ver la tabla de función de pulsadores

3. Pulsador ●● : ver la tabla de función de pulsadores

4. Pulsador ●● para la conexión a dispositivos Yokis

5. Pulsador ●● para la conexión a dispositivos Yokis

6. Led de indicación multicolor

7. Altavoz de llamada y conversación

8. Pulsador : activación de la fonía o fin de la conversación en curso

9. Led verde presente debajo del pulsador

10. Pulsador de apertura de la puerta

11. Led verde presente debajo del pulsador

1.1. INDICACIONES DE LOS LED

A continuación se detallan las funciones de los componentes mencionados en el apartado anterior.

6. Led de indicación multicolor

FUNCIONES
Amarillo parpadeante lento: estado de programación activado
Verde parpadeante rápido: confirma el accionamiento de las teclas ● o ⁝
Rojo parpadeante lento: tono de llamada de mudo activo
Verde parpadeante lento: apertura automática de la puerta activa

9. Led verde presente debajo del pulsador
Encendido fijo: llamada en curso
encendido parpadeante: conversación en curso

11. Led verde presente debajo del pulsador
encendido parpadeante (máx. 3 segundos): confirma el envío del mando de apertura de la puerta después del accionamiento de la tecla

1.2. FUNCIÓN DE LOS PULSADORES

Estado / Pulsador	REPOSO	ESPERA DE RESPUESTA (RECEPCIÓN LLAMADA)	IN FONIA	EN REPOSO Y SOLO DESPUÉS DE PULSAR LA TECLA	ESTADO DE PROGRAMACIÓN[1] (SÓLO CON EL INTERFONO EN REPOSO)
	Apertura de la puerta para peatones[3]	Apertura de la puerta para peatones	Apertura de la puerta para peatones	Apertura de la puerta para peatones	Activa/desactiva la función abre puerta automática
	---	Attivazione della fonia	Fin de la conversación en curso	---	Ajuste de volumen de llamada del interfono y de portería (el volumen cambia de acuerdo a la secuencia BAJO, ALTO, MUDO)
⁝	Función especial[2]	Función especial[2]	Función especial[2]	Llamada a la centralita o intercomunicante[2]	Elección de la fuente de llamada (desde puesto de llamada principal, desde puesto de llamada secundario, al piso, intercomunicante, desde la centralita)
●	Apertura de la puerta del pasaje de vehículos o función especial[2]	Apertura de la puerta del pasaje de vehículos o función especial[2]	Apertura de la puerta del pasaje de vehículos o función especial[2]	Llamada a la centralita o intercomunicante[2]	Elección de la melodía de llamada

(1) *Para entrar o salir del estado de programación, pulsar y mantener pulsada la tecla ● durante más de 5 segundos; la confirmación de la entrada en programación se produce con la generación de 3 bips rápidos y con el parpadeo lento del led amarillo; en todos los casos, cuando se cumple la temporización de 10 min se sale del estado de programación (generación de dos bips prolongados).*

(2) *Si está previamente configurado.*

(3) *Según el tipo de programación del dispositivo de apertura de la puerta: libre o con secreto.*

2. PRESTACIONES

2.1. RECEPCIÓN DE LAS LLAMADAS

Cuando se recibe una llamada, el interfono del usuario suena con la melodía configurada según la fuente de llamada:

- puesto de llamada principal,
- puesto de llamada secundario,
- llamada al piso,
- llamada intercomunicante,
- centralita.

Luego, se enciende el led verde presente debajo de la tecla .

2.2. RESPUESTA DE LA LLAMADA

Pulsando la tecla , el led verde presente debajo de la tecla comienza a parpadear, desde este momento se entra en comunicación con la persona que llama. Presionando otra vez la tecla la comunicación termina y la pantalla se apaga.

2.3. APERTURA DE LA PUERTA EN LLAMADA

Con el interfono en reposo(3) o en recepción de llamada(3) (recibida desde el puesto de llamada), o bien en fonía (con el puesto de llamada), es posible abrir el portón para peatones o el pasaje de vehículos pulsando las teclas o ●, respectivamente.

(3) *Según el tipo de programación del dispositivo de apertura de la puerta: libre o con secreto.*

2.4. LLAMADA AL PISO

Cuando se recibe una llamada al piso, el interfono genera un timbre de llamada con la melodía seleccionada por el usuario.

La función está disponible sólo si se conectó un pulsador a los bornes denominados “FC”.

2.5. LLAMADA HACIA CENTRALITA

La llamada a la centralita se puede producir si está configurada por el instalador, a través de una de las dos teclas de llamada programables (● y ⋮) presentes en el interfono.
Para hacer la llamada, actuar de la siguiente manera: con el interfono en el estado de “REPOSO”, pulsar brevemente la tecla , luego pulsar la tecla de llamada asociada a la función “Llamada a la centralita”. Si la respuesta de la centralita se produce dentro del tiempo de espera de respuesta, se entra directamente en comunicación; de lo contrario, el interfono se apaga; cuando la centralita llama nuevamente, el interfono suena normalmente. Después de la respuesta, el led verde presente debajo de la tecla comienza a parpadear, desde este momento se entra en comunicación.

2.6. LLAMADA INTERCOMUNICANTE

La prestación se activa mediante la programación de un pulsador de llamada presente en el interfono hecha por el instalador. Para hacer la llamada, actuar de la siguiente manera: pulsar la tecla y luego pulsar la tecla de llamada deseada (● o ⋮); esperar la respuesta del piso llamado. Cuando se responde, el led verde presente debajo de la tecla comienza a parpadear, desde este momento se entra en comunicación con la persona llamada.

2.7. SELECCIÓN DE LAS MELODÍAS DE LLAMADA

En los aparatos interiores del sistema Ipercom, se puede escoger una de las 5 melodías propuestas para cada fuente de llamada.

La elección de las melodías se puede hacer con estas sencillas secuencias:
1. entrar en el estado de programación pulsando y manteniendo pulsada la tecla ● durante más de 5 segundos; la confirmación de la entrada en programación se produce con el parpadeo lento del led amarillo y la generación de 3 bips del interfono;
2. pulsar nuevamente la tecla ● un número de veces igual al número de la fuente de llamada a la que se le quiere modificar la melodía, consultando la tabla siguiente:

Número de accionamientos de la tecla ●	Fuente de llamada
1	De puesto de llamada principal
2	De puesto de llamada secundario
3	Llamada al piso
4	Llamada intercomunicante
5	De centralita

Después de un segundo, el led multicolor (6) genera un número de parpadeos rojos de confirmación equivalente al número de accionamientos de la tecla ● ; luego, vuelve a parpadear lentamente de color amarillo;

3. pulsar la tecla para recorrer los 5 timbres disponibles, la selección del timbre se confirma con un parpadeo rojo del led multicolor (6);
4. después de hacer la elección, el usuario puede:
   – seleccionar otra fuente de llamada para modificarle la melodía, repitiendo los pasos desde el punto 2,
   – abandonar el modo de programación manteniendo pulsada la tecla ● durante más de 5 segundos; en todos los casos, cuando transcurren 10 minutos el dispositivo sale del estado de programación guardando los parámetros modificados (generación de dos bips prolongados).

2.8. REGULACIÓN DEL VOLUMEN DE LAS LLAMADAS

Para regular el volumen de las llamadas (desde puesto de llamada y al piso) es necesario:
1. entrar en el estado de programación pulsando y manteniendo pulsada la tecla ● durante más de 5 segundos; la confirmación de la entrada en programación se produce con el parpadeo lento del led amarillo y la generación de 3 bips del interfono;
2. pulsando la tecla se genera el bip de confirmación y el nuevo volumen de llamada configurado (el volumen cambia según la secuencia BAJO, ALTO, MUDO);
3. abandonar el modo de programación manteniendo pulsada la tecla ● durante más de 5 segundos; en todos los casos, cuando transcurren 10 minutos el dispositivo sale del estado de programación guardando los parámetros modificados (generación de dos bips prolongados).

2.9. ALARMA DE PÁNICO

La activación de la indicación “Alarma de Pánico” está disponible sólo si se conectó un pulsador a los bornes denominados “PANIC”.

Cuando se acciona el pulsador, el interfono genera la llamada al piso (incluso si el interfono se encontraba en estado de mudo).

¡ATENCIÓN! La función de alarma de pánico implica que:
- el sistema tenga una centralita;
- el sistema se haya configurado debidamente (para mayor información consultar el manual Ipercom en el sitio www.urmet.com);
- en la centralita haya un encargado de servicio;
- el encargado de la centralita haya recibido la formación necesaria para actuar en caso de recepción de una alarma de pánico.

2.10. APERTURA AUTOMÁTICA DE LA PUERTA

Para activar el servicio de apertura automática de la puerta es necesario:
1. entrar en el estado de programación pulsando y manteniendo pulsada la tecla ● durante más de 5

segundos; la confirmación de la entrada en programación se produce con el parpadeo lento del led amarillo y la generación de 3 bips del interfono;
2. pulsar la tecla :
   • si la función está activada, el LED multicolor (6) parpadea[4] de color verde;
   • si la función está desactivada, el LED multicolor (6) está apagado;
3. abandonar el modo de programación manteniendo pulsada la tecla ● durante más de 5 segundos; en todos los casos, cuando transcurren 10 minutos el dispositivo sale del estado de programación guardando los parámetros modificados (generación de dos bips prolongados).

[4] *Sólo después de salir del modo de programación.*

Habilitando el servicio de apertura automática de la puerta, se desactiva automáticamente la función de envío de llamada dirigida a la aplicación CallMe.

3. RESET DE LOS DATOS DEL USUARIO

Para restablecer los parámetros predeterminados del dispositivo, después de entrar en programación pulsando la tecla ● durante más de 5 segundos, pulsar simultáneamente las teclas y durante más de 5 segundos; la confirmación del mando se produce con la generación de 2 bips prolongados y el reinicio del dispositivo.
La operación de restablecimiento de los datos del usuario es irreversible.

4. REINICIO DEL DISPOSITIVO

El reinicio permite resetear el interfono. La operación es irreversible.
Para reiniciar el interfono, éste debe encontrarse en reposo; luego, pulsar al menos durante 7 segundos la tecla .

DEUTSCH

INHALT

1. GERÄTEBESCHREIBUNG 22
   1.1. LED-ANZEIGEN 23
   1.2. TASTENFUNKTION 23
2. LEISTUNGEN 24
   2.1. RUFEMPFANG 24
   2.2. RUFANNAHME 24
   2.3. BETÄTIGUNG DES TÜRÖFFNERS BEI RUFEINGANG 24
   2.4. ETAGENRUF 24
   2.5. ANRUF AN EINE ZENTRALE 24
   2.6. INTERCOM-ANRUF 24
   2.7. AUSWAHL DER RUFMELODIE 24
   2.8. EINSTELLUNG DER RUFLAUTSTÄRKE 25
   2.9. PANIKALARM 25
   2.10. AUTOMATISCHER TÜRÖFFNER 25
3. ZURÜCKSETZEN DER BENUTZERDATEN 26
4. NEUSTART DES GERÄTS 26

Die Sprechanlage miro Karte 1160/3 ist ein IP-Gerät, das für das Ipercom-System vorgesehen ist.

1. GERÄTEBESCHREIBUNG

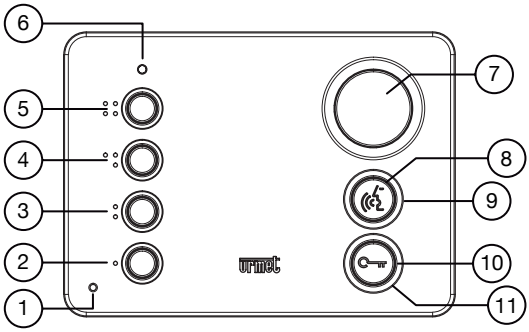

1. Mikrofon

2. Taste ● : siehe Übersicht Tastenfunktion

3. Taste ●: siehe Übersicht Tastenfunktion

4. Taste ●● : zur Anschaltung an Yokis-Geräte

5. Taste ●● : zur Anschaltung an Yokis-Geräte

6. Mehrfarbige LED-Anzeige

7. Gegensprech- und Ruftonlautsprecher

8. Taste Aktivierung des Gesprächs oder Beendigung des laufenden Gesprächs

9. Grüne LED unter der -Taste

10. Türöffnertaste

11. Grüne LED unter der -Taste

1.1. LED-ANZEIGEN

Im Folgenden sind die Funktionen der im vorhergehenden Absatz angegebenen Komponenten aufgeführt.

6. Mehrfarbige LED-Anzeige

FUNKTIONEN
Gelb langsam blinkend: Programmierstatus aktiv
Grün schnell blinkend: Bestätigung der erfolgten Betätigung der Tasten ● oder ⋮
Rot langsam blinkend: Stummschaltung der Läutwerke aktiv
Grün langsam blinkend: automatischer Türöffner aktiv

9. Grüne LED unter der -Taste
Dauerlicht: eingehender Ruf
Blinklicht: laufendes Gespräch

11. Grüne LED unter der -Taste
Blinklicht (max. 3 Sekunden): Versandbestätigung des Befehls Türöffnen nach Betätigung der Taste

1.2. TASTENFUNKTION

Status / Taste	RUHESTELLUNG	WARTEZEIT ABHEBEN (RUFEINGANG)	IM GESPRÄCH	IN RUHESTELLUNG UND NUR IM ANSCHLUSS AN DIE BETÄTIGUNG DER TASTE	PROGRAMMIER-STATUS[1] (NUR BEI SPRECHANLAGE IN RUHESTELLUNG)
	Türöffnerbefehl[3]	Türöffnerbefehl	Türöffnerbefehl	Türöffnerbefehl	Automatischen Türöffner ein-/ausschalten
	---	Sprechkanal freischalten	Beendigung des laufenden Gesprächs	---	Einstellung der Ruflautstärke der Sprechanlage und auf der Etage (die Lautstärke schaltet in der Abfolge LEISE, LAUT, STUMM um)
⋮	Sonderfunktion[2]	Sonderfunktion[2]	Sonderfunktion[2]	Ruf an die Zentrale oder Intercom-Anruf[2]	Auswahl der Rufquelle (von der Hauptrufeinheit, von der Nebenrufeinheit, von der Etage, von der Intercom, von der Zentrale)
●	Türöffner Einfahrt oder Sonderfunktion[2]	Türöffner Einfahrt oder Sonderfunktion[2]	Türöffner Einfahrt oder Sonderfunktion[2]	Ruf an die Zentrale oder Intercom-Anruf[2]	Auswahl der Rufmelodie

(1) *Um sich in den Programmierstatus zu begeben oder diesen zu verlassen, die Taste ● länger als 5 Sekunden gedrückt halten. Die Bestätigung des Beginns des Programmierstatus erfolgt durch das Aussenden von 3 schnellen Pfeiftönen und das langsame Blinken der gelben LED. In jedem Fall verlässt man nach Ablauf des Takts von 10 Minuten den Programmierstatus (Aussenden von zwei langen Pfeiftönen).*

(2) *Sofern dies zuvor konfiguriert wurde.*

(3) *Je nach Programmierart des Türöffners: frei zugänglich oder mit Geheimcode.*

2. LEISTUNGEN

2.1. RUFEMPFANG

Beim Empfang eines Anrufs ertönt auf der Sprechanlage des Benutzers die gemäß der Rufquelle eingegebene Melodie:

- Hauptrufeinheit,
- Nebenrufeinheit,
- Etagenruf,
- Intercom-Anruf,
- Zentrale.

Anschließend schaltet sich die grüne LED unter der Taste ein.

2.2. RUFANNAHME

Durch Betätigen der Taste beginnt die grüne Led unter der Taste zu blinken. Ab diesem Moment wird die Kommunikation mit dem Anrufer aufgebaut. Durch erneutes Betätigen der Taste wird das Gespräch beendet.

2.3. BETÄTIGUNG DES TÜRÖFFNERS BEI RUFEINGANG

Befindet sich die Sprechanlage in Ruhestellung(3) oder bei Rufeingang(3) (von der Rufeinheit) oder im Gespräch (mit der Rufeinheit), kann das Fußgängertor oder Einfahrtstor durch Betätigen der Tasten bzw. ● geöffnet werden.

(3) *Je nach Programmierart des Türöffners: frei zugänglich oder mit Geheimcode.*

2.4. ETAGENRUF

Bei Eingang eines Etagenrufs ertönt an der Sprechanlage der Rufton mit der gewünschten Melodie.

Die Funktion steht nur zur Verfügung, wenn an die Klemmen mit der Bezeichnung „FC“ eine Taste angeschlossen wurde.

2.5. ANRUF AN EINE ZENTRALE

Bei Konfiguration durch den Installateur kann der Ruf an die Zentrale über eine der beiden programmierbaren Ruftasten (● und ⁘) auf der Sprechanlage erfolgen.

Für einen Anruf wie folgt vorgehen: Wenn die Sprechanlage in der „RUHESTELLUNG“ steht, kurz die Taste betätigen, und anschließend die der Funktion „Ruf an die Zentrale“ zugewiesene Ruftaste drücken. Wird der Anruf innerhalb der eingestellten Wartezeit von der Zentrale angenommen, wird eine direkte Gesprächsverbindung aufgebaut. Andernfalls wird die Sprechanlage abgeschaltet. Bei Rückruf der Zentrale ertönt der normale Rufton. Im Anschluss an die Antwort beginnt die grüne Led unter der Taste zu blinken. Ab diesem Moment wird die Kommunikation hergestellt.

2.6. INTERCOM-ANRUF

Die Leistung wird durch die Programmierung einer auf der Sprechanlage befindlichen Ruftaste von Seiten des Installateurs aktiviert. Um den Anruf auszuführen, wie folgt vorgehen: die Taste betätigen und anschließend die gewünschte Ruftaste (● und ⁘) drücken; dann die Antwort der angerufenen Wohnung abwarten. Bei Antwort beginnt die grüne Led unter der Taste zu blinken. Ab diesem Moment wird die Kommunikation mit dem Anrufer hergestellt.

2.7. AUSWAHL DER RUFMELODIE

An den Innenstellen des Ipercom-Systems lässt sich für jede Rufquelle eine der fünf angebotenen Melodien auswählen.

Die Auswahl der Melodie kann in dieser einfachen Reihenfolge ausgeführt werden:
1. Den Programmierstatus aufrufen. Dazu die Taste ● betätigen und länger als 5 Sekunden gedrückt halten. Die Bestätigung des Eintritts in die Programmierung erfolgt durch langsames Blinken der gelben LED und das Aussenden von 3 Pfeiftönen von der Sprechanlage.
2. Erneut die Taste ● so viele Mal betätigen, dass sie der Anzahl der Tastenbetätigungen für die Rufquelle entspricht, für welche die Melodie gemäß der folgenden Tabelle geändert werden soll:

Anzahl der Betätigungen der Taste ●	Rufquelle
1	Von der Hauptrufeinheit
2	Von der Nebenrufeinheit
3	Etagenruf
4	Intercom-Anruf
5	Von der Zentrale

Nach einer Sekunde sendet die mehrfarbige LED (6) die gleiche Anzahl an roten Blinkzeichen wie die Anzahl der Bestätigungen der Taste ● . Anschließend blinkt sie wieder langsam gelb.

3. Die Taste ⁞ betätigen, um die 5 verfügbaren Läutwerke zu durchlaufen. Die Auswahl des Läutwerks wird durch ein rotes Aufblinken der mehrfarbigen LED (6) bestätigt.
4. Nach der Auswahl kann der Benutzer:
   – eine andere Rufquelle wählen, deren Melodie er ändern möchte, indem er die Schritte in Punkt 2 wiederholt.
   – den Programmiermodus verlassen, indem er die Taste ● für mehr als 5 Sekunden gedrückt hält. Der Programmiermodus wird jedoch in jedem Fall nach Ablauf von 10 Minuten wieder verlassen und die geänderten Parameter gespeichert (Aussenden von zwei langen Pfeiftönen).

2.8. EINSTELLUNG DER RUFLAUTSTÄRKE

Zur Einstellung der Ruflautstärke (von der Nebenrufeinheit und der Etage) wie folgt vorgehen:
1. Den Programmierstatus aufrufen. Dazu die Taste ● betätigen und länger als 5 Sekunden gedrückt halten. Die Bestätigung des Eintritts in die Programmierung erfolgt durch langsames Blinken der gelben LED und das Aussenden von 3 Pfeiftönen von der Sprechanlage.
2. Beim Betätigen der Taste ((ertönt zur Bestätigung ein Pfeifton, und die neue Ruflautstärke wird eingestellt (die Lautstärke schaltet in der Abfolge LEISE, LAUT, STUMM);
3. Den Programmiermodus verlassen. Dazu die Taste ● für mehr als 5 Sekunden gedrückt halten. Der Programmiermodus wird jedoch in jedem Fall nach Ablauf von 10 Minuten wieder verlassen und die geänderten Parameter gespeichert (Aussenden von zwei langen Pfeiftönen).

2.9. PANIKALARM

Die Aktivierung der Notrufmeldung („Panikalarm“) steht nur zur Verfügung, wenn an die Klemmen mit der Bezeichnung „PANIC“ eine Taste angeschlossen wurde.

Wird die Taste betätigt, führt die Sprechanlage den Etagenruf aus (auch wenn die Sprechanlage stumm geschaltet war).

ACHTUNG! Die Panikalarmfunktion nimmt an, dass:
- die Anlage eine Zentrale besitzt;
- die Anlage angemessen konfiguriert wurde (weitere Informationen finden Sie in der Ipercom-Bedienungsanleitung auf der Website www.urmet.com);
- an der Zentrale ein Angestellter im Dienst ist;
- der Angestellte der Zentrale angemessen angewiesen wurde, was beim Empfang eines Panikalarms zu tun ist.

2.10. AUTOMATISCHER TÜRÖFFNER

Zur Aktivierung der Funktion „automatischer Türöffner“ wie folgt vorgehen:
1. Den Programmierstatus aufrufen. Dazu die Taste ● betätigen und länger als 5 Sekunden gedrückt halten.

Die Bestätigung des Eintritts in die Programmierung erfolgt durch langsames Blinken der gelben LED und das Aussenden von 3 Pfeiftönen von der Sprechanlage.

2. Die Taste betätigen:
   - Ist die Funktion aktiviert, blinkt[4] die mehrfarbige LED (6) grün.
   - Ist die Funktion deaktiviert, ist die mehrfarbige LED (6) ausgeschaltet.
3. Den Programmiermodus verlassen. Dazu die Taste ● für mehr als 5 Sekunden gedrückt halten. Der Programmiermodus wird jedoch in jedem Fall nach Ablauf von 10 Minuten wieder verlassen und die geänderten Parameter gespeichert (Aussenden von zwei langen Pfeiftönen).

[4] *erst nachdem der Programmiermodus verlassen wurde.*

Durch Aktivierung der automatischen Türöffnerfunktion wird die Rufweiterleitungsfunktion an die App CallMe automatisch deaktiviert.

3. ZURÜCKSETZEN DER BENUTZERDATEN

Zur Wiederherstellung der Werkseinstellungen zunächst mindestens 5 Sekunden lang die Taste ● betätigen, um den Programmiermodus aufzurufen, und danach mindestens 5 Sekunden lang gleichzeitig die Tasten und drücken. Zur Bestätigung, dass die Werkseinstellungen wiederhergestellt wurden, ertönen zwei lange Pfeiftöne.
Das Zurücksetzen der Benutzerdaten ist unwiderruflich.

4. NEUSTART DES GERÄTS

Mit dem Neustart lässt sich die Sprechanlage neu starten. Der Vorgang ist unwiderruflich.
Um den Neustart durchzuführen, muss sich die Sprechanlage in der Ruhestellung befinden. Anschließend mindestens 7 Sekunden lang die Taste drücken.

NEDERLANDS

INHOUDSOPGAVE

1. BESCHRIJVING VAN DE ONDERDELEN 27
   1.1. LED-AANDUIDINGEN 28
   1.2. WERKING VAN DE TOETSEN 28
2. FUNCTIES 29
   2.1. ONTVANGEN VAN OPROEPEN 29
   2.2. BEANTWOORDEN VAN EEN OPROEP 29
   2.3. DEUROPENER BIJ OPROEP 29
   2.4. VERDIEPINGSOPROEP 29
   2.5. OPROEP NAAR CENTRALE 29
   2.6. INTERCOMOPROEP 29
   2.7. SELECTIE OPROEPMELODIE 29
   2.8. VOLUMEREGELING OPROEPEN 30
   2.9. PANIEKALARM 30
   2.10. AUTOMATISCHE DEUROPENER 30
3. RESET GEBRUIKERSGEGEVENS 31
4. HET APPARAAT OPNIEUW OPSTARTEN 31

De deurtelefoon miro Sch. 1160/3 is een IP-apparaat voor het Ipercom-systeem.

1. BESCHRIJVING VAN DE ONDERDELEN

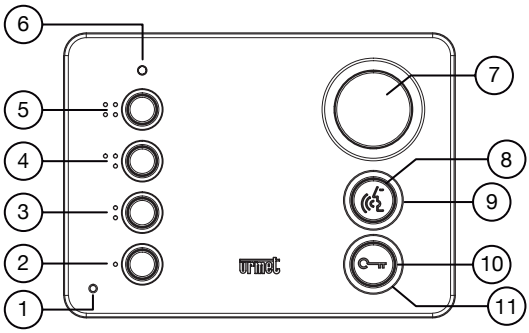

1. Microfoon
2. Toets ● zie tabel “Werking van de toetsen”
3. Toets ● zie tabel “Werking van de toetsen”
4. Toets ● voor verbinding met Yokis-apparaten
5. Toets ● voor verbinding met Yokis-apparaten
6. Meerkleurig ledlampje
7. Luidspreker voor oproep en gesprek
8. Toets activering van voice of beëindiging van het huidige gesprek
9. Groene led onder de toets
10. Toets deuropener
11. Groene led onder de toets

1.1. LED-AANDUIDINGEN

Hieronder worden de functies beschreven van de in de vorige paragraaf genoemde onderdelen.

6. Meerkleurig ledlampje

FUNCTIES
Geel, langzaam knipperend: programmeermodus actief
Groen, snel knipperend: bevestiging van drukken op de toets ● of ⋮
Rood, langzaam knipperend: mute beltonen actief
Groen, langzaam knipperend: automatische deuropener actief

9. Groene led onder de toets
continu aan: oproep in uitvoering
knipperend: gesprek in uitvoering

11. Groene led onder de toets
knipperend (max. 3 seconden): bevestiging dat commando voor deuropening is verzonden na drukken op de toets

1.2. WERKING VAN DE TOETSEN

Status / Toets	RUST	ANTWOORDTIJD (ontvangst oproep)	IN VOICE	IN RUST EN ALLEEN NA DRUKKEN OP TOETS	PROGRAMMEERMODUS[1] (ALLEEN MET DEURTELEFOON IN RUSTSTAND)
	Deuropener voetgangers[3]	Deuropener voetgangers	Deuropener voetgangers	Deuropener voetgangers	Automatische deuropener in-/uitschakelen
	---	Voice Activering van voice	Einde van het huidige gesprek	---	Volumeregeling van oproep deurtelefoon en verdieping (het volume verandert volgens de sequentie LAAG, HOOG, MUTE)
⋮	Speciale functie[2]	Speciale functie[2]	Speciale functie[2]	Oproep centrale of intercom[2]	Keuze van de oproepbron (vanaf primaire oproeppost, vanaf secundaire oproeppost, verdieping, intercom, vanaf centrale)
●	Deuropener autopoort of speciale functie[2]	Deuropener autopoort of speciale functie[2]	Deuropener autopoort of speciale functie[2]	Oproep centrale of intercom[2]	Keuze van de oproepmelodie

(1) *Om de programmering te openen of af te sluiten, de toets ● meer dan 5 seconden ingedrukt houden; het openen van de programmering wordt bevestigd door 3 snelle pieptonen en langzaam knipperen van de gele led; de programmeermodus wordt hoe dan ook afgesloten nadat de timer van 10 min is afgelopen (twee lange pieptonen).*

(2) *Indien eerder geconfigureerd.*

(3) *Afhankelijk van het type programmering van de deuropener: vrij of geheim.*

2. FUNCTIES

2.1. ONTVANGEN VAN OPROEPEN

Bij ontvangst van een oproep rinkelt de deurtelefoon van de gebruiker met de ingestelde melodie afhankelijk van de oproepbron:

- primaire oproeppost,
- secundaire oproeppost,
- verdiepingsoproep,
- Intercomoproep
- centrale.

Vervolgens gaat de led onder de toets aan.

2.2. BEANTWOORDEN VAN EEN OPROEP

Bij drukken op de toets gaat de groene led onder de toets knipperen; vanaf dit moment vindt communicatie met de beller plaats. Door opnieuw op de toets te drukken wordt de communicatie onderbroken.

2.3. DEUROPENER BIJ OPROEP

Met de deurtelefoon in ruststand[3] of bij ontvangst van een oproep[3] (ontvangen vanaf de oproeppost) of in voice (met de oproeppost), kan het voetgangershek of de autopoort worden geopend door drukken op respectievelijk de toets of ● .

[3] *Afhankelijk van het type programmering van de deuropener: vrij of geheim.*

2.4. VERDIEPINGSOPROEP

Bij ontvangst van een verdiepingsoproep laat de deurtelefoon een oproeptoon horen met de door de gebruiker gekozen melodie.

De functie is alleen beschikbaar als er een knop is aangesloten op de klemmen aangeduid als "FC".

2.5. OPROEP NAAR CENTRALE

De oproep naar de centrale kan plaatsvinden, indien door de installateur geconfigureerd, via een van de twee programmeerbare optoeptoetsen (● en ⁘) op de deurtelefoon.

Ga als volgt te werk om de oproep uit te voeren: met de deurtelefoon in de "RUSTSTAND" kort op de toets drukken, vervolgens op de oproeptoets drukken die aan de functie "Oproep centrale" is gekoppeld. Wanneer de centrale binnen de ingestelde antwoordwachttijd de oproep aanneemt, vindt er meteen communicatie plaats; anders wordt de deurtelefoon uitgeschakeld; de deurtelefoon rinkelt normaal wanneer de centrale terugbelt.

Nadat de oproep is aangenomen gaat de groene led onder de toets knipperen; vanaf dit moment vindt communicatie plaats.

2.6. INTERCOMOPROEP

De functie wordt geactiveerd via programmering, door de installateur, van een oproeptoets op de deurtelefoon. Ga als volgt te werk om de oproep uit te voeren: druk op de toets en daarna op de gewenste oproeptoets (● of ⁘); wacht vervolgens op het antwoord van het opgeroepen appartement.

Bij aannemen van de oproep gaat de groene led onder de toets knipperen; vanaf dit moment vindt communicatie met het opgeroepen appartement plaats.

2.7. SELECTIE OPROEPMELODIE

Bij de binnenposten van het Ipercom-systeem kan men voor elke oproepbron een van de 5 voorgestelde melodieën kiezen.

De keuze van de melodieën kan met deze eenvoudige stappen worden uitgevoerd:
1. open de programmeermodus door de toets ● meer dan 5 seconden ingedrukt te houden; het openen van de programmering wordt bevestigd door langzaam knipperen van de gele led en 3 pieptonen van de deurtelefoon;
2. druk opnieuw op de toets ● , het aantal keren dat overeenkomt met het nummer van de oproepbron waarvan men de melodie wil wijzigen, aan de hand van onderstaande tabel:

Aantal keer drukken op de toets ●	Oproepbron
1	Vanaf primaire oproeppost
2	Vanaf secundaire oproeppost
3	Verdiepingsoproep
4	Intercomoproep
5	Vanaf centrale

Na een seconde geeft de meerkleurige led (6) ter bevestiging een aantal rode knippersignalen dat gelijk is aan het aantal keer dat op de toets ● werd gedrukt, en gaat vervolgens weer langzaam geel knipperen;

3. druk op de toets ⋮ om de 5 beschikbare beltonen te doorlopen, de selectie van de beltoon wordt bevestigd door een rood knippersignaal van de meerkleurige led (6);
4. nadat de keuze is gemaakt, kan de gebruiker:
   – een andere oproepbron selecteren waarvan hij de melodie wil wijzigen, door de procedure vanaf punt 2 te herhalen,
   – de programmeermodus verlaten door de toets ● meer dan 5 seconden ingedrukt te houden; nadat 10 minuten zijn verstreken wordt de programmering hoe dan ook afgesloten en de gewijzigde parameters worden opgeslagen (twee lange pieptonen).

2.8. VOLUMEREGELING OPROEPEN

Om het volume van de oproepen te regelen (vanaf oproeppost en verdieping) moet men:
1. de programmeermodus openen door de toets ● meer dan 5 seconden ingedrukt te houden; het openen van de programmering wordt bevestigd door langzaam knipperen van de gele led en 3 pieptonen van de deurtelefoon;
2. door drukken op de toets klinkt er ter bevestiging een pieptoon en wordt het nieuwe oproepvolume ingesteld (het volume verandert volgens de sequentie LAAG, HOOG, MUTE);
3. de programmeermodus verlaten door de toets ● meer dan 5 seconden ingedrukt te houden; nadat 10 minuten zijn verstreken wordt de programmering hoe dan ook afgesloten en de gewijzigde parameters worden opgeslagen (twee lange pieptonen).

2.9. PANIEKALARM

De activering van de melding “Paniekalarm” is alleen beschikbaar als er een knop is aangesloten op de klemmen aangeduid als “PANIC”.

Wanneer de knop wordt ingedrukt, geeft de deurtelefoon de verdiepingsoproep (ook als de deurtelefoon in de mute-stand stond).

LET OP! Bij de functie paniekalarm wordt ervan uitgegaan dat:
- het systeem een centrale heeft;
- het systeem op de juiste wijze is geconfigureerd (raadpleeg voor meer informatie de Ipercom-handleiding op de website www.urmet.com);
- de centrale bemand is;
- de beheerder van de centrale instructies heeft ontvangen over wat te doen bij ontvangst van een paniekalarm.

2.10. AUTOMATISCHE DEUROPENER

Om de service voor automatische deuropening te activeren moet men:
1. de programmeermodus openen door de toets ● meer dan 5 seconden ingedrukt te houden;

het openen van de programmering wordt bevestigd door langzaam knipperen van de gele led en 3 pieptonen van de deurtelefoon;
2. op de toets drukken:
   • als de functie ingeschakeld is, gaat de meerkleurige LED (6) groen knipperen[4];
   • als de functie uitgeschakeld is, is de meerkleurige LED (6) uit;
3. de programmeermodus verlaten door de toets ● meer dan 5 seconden ingedrukt te houden; nadat 10 minuten zijn verstreken wordt de programmering hoe dan ook afgesloten en de gewijzigde parameters worden opgeslagen (twee lange pieptonen).

[4] *Pas nadat de programmeermodus is afgesloten.*

Als u de automatische deuropener inschakelt, wordt de functie "oproep doorverbinden" van de app CallMe automatisch uitgeschakeld.

3. RESET GEBRUIKERSGEGEVENS

Om de standaard parameters van het apparaat te herstellen, nadat de programmering is geopend door meer dan 5 seconden op de toets ● te drukken, de toetsen en gelijktijdig meer dan 5 seconden indrukken; het commando wordt bevestigd door 2 lange pieptonen en opnieuw opstarten van het apparaat.
Het resetten van de gebruikersgegevens is een onomkeerbare bewerking.

4. HET APPARAAT OPNIEUW OPSTARTEN

De deurtelefoon kan opnieuw worden opgestart. Deze bewerking is onomkeerbaar.
Hiervoor moet de deurtelefoon in de ruststand staan. Druk ten minste 7 seconden lang op de toets .

ITALIANO

DIRETTIVA 2012/19/UE DEL PARLAMENTO EUROPEO E DEL CONSIGLIO del 4 luglio 2012 sui rifiuti di apparecchiature elettriche ed elettroniche (RAEE)

Il simbolo del cassonetto barrato riportato sull'apparecchiatura o sulla sua confezione indica che il prodotto alla fine della propria vita utile deve essere raccolto separatamente dagli altri rifiuti.
L'utente dovrà, pertanto, conferire l'apparecchiatura giunta a fine vita agli idonei centri comunali di raccolta differenziata dei rifiuti elettrotecnici ed elettronici. In alternativa alla gestione autonoma è possibile consegnare l'apparecchiatura che si desidera smaltire al rivenditore, al momento dell'acquisto di una nuova apparecchiatura di tipo equivalente. Presso i rivenditori di prodotti elettronici con superficie di vendita di almeno 400 m^2 è inoltre possibile consegnare gratuitamente, senza obbligo di acquisto, i prodotti elettronici da smaltire con dimensione massima inferiore a 25 cm. L'adeguata raccolta differenziata per l'avvio successivo dell'apparecchiatura dismessa al riciclaggio, al trattamento e allo smaltimento ambientalmente compatibile contribuisce ad evitare possibili effetti negativi sull'ambiente e sulla salute e favorisce il reimpiego e/o riciclo dei materiali di cui è composta l'apparecchiatura.

ENGLISH

DIRECTIVE 2012/19/EU OF THE EUROPEAN PARLIAMENT AND OF THE COUNCIL OF 4 JULY 2012 ON WASTE ELECTRICAL AND ELECTRONIC EQUIPMENT (WEEE)

The symbol of the crossed-out wheeled bin on the product or on its packaging indicates that this product must not be disposed of with your other household waste. Instead, it is your responsibility to dispose of your waste equipment by handing it over to a designated collection point for the recycling of waste electrical and electronic equipment. The separate collection and recycling of your waste equipment at the time of disposal will help to conserve natural resources and ensure that it is recycled in a manner that protects human health and the environment. For more information about where you can drop off your waste equipment for recycling, please contact your local city office, your household waste disposal service or the shop where you purchased the product.

FRANÇAIS

DIRECTIVE EUROPEENNE 2012/19/UE du 4 juillet 2012 relatif aux déchets d'équipements électriques et électroniques (DEEE)

Le symbole de la poubelle sur roues barrée d'une croix présent sur le produit ou sur son emballage indique que ce produit ne doit pas être éliminé avec vos autres déchets ménagers. Au lieu de cela, il est de votre responsabilité de vous débarrasser de vos équipements usagés en les remettant à un point de collecte spécialisé pour le recyclage des déchets des équipements électriques et électroniques (DEEE). La collecte et le recyclage séparés de vos équipements usagés au moment de leur mise au rebut aidera à conserver les ressources naturelles et à assurer qu'elles sont recyclées d'une manière qui protège la santé humaine et l'environnement. Pour plus d'informations sur les lieux de collecte où vous pouvez déposer vos équipements usagés pour le recyclage, veuillez contacter votre revendeur, votre service local d'élimination des ordures ménagères.

ESPAÑOL

DIRECTIVA 2012/19/UE DEL PARLAMENTO EUROPEO Y DEL CONSEJO del 4 de julio de 2012 sobre residuos de aparatos eléctricos y electrónicos (RAEE)

El símbolo del contenedor de basura tachado con un aspa en el producto, o en su embalaje, indica que dicho producto no debe desecharse junto con los otros residuos domésticos. Por el contrario, es responsabilidad del usuario desechar el equipo entregándolo a un punto de recogida designado para el reciclaje de residuos de equipos eléctricos y electrónicos. La recogida separada y el reciclaje de estos residuos en el momento de su eliminación ayudarán a conservar los recursos naturales y garantizarán que se reciclen de manera adecuada para proteger la salud y el medio ambiente. Si desea información adicional sobre los lugares donde puede dejar estos residuos para su reciclado, consulte con las autoridades locales, con sus servicios de recogida de residuos o material reciclable o con la tienda donde adquirió el producto.

DEUTSCH

RICHTLINIE 2012/19/EU DES EUROPÄISCHEN PARLAMENTS UND DES RATES VOM 4. Juli 2012 über Elektro- und Elektronik-Altgeräte (WEEE)

Das Symbol der durchgestrichenen Abfalltonne auf Rädern auf dem Produkt oder dessen Verpackung gibt an, dass das Produkt nicht zusammen mit dem Hausmüll entsorgt werden darf. Es liegt daher in Ihrer Verantwortung, Ihre Altgeräte zu entsorgen, indem Sie diese bei einer geeigneten Sammelstelle für das Recycling für Elektro- und Elektronik-Altgeräte abgeben. Die getrennte Sammlung und das Recycling Ihrer Altgeräte bei der Entsorgung tragen zur Erhaltung natürlicher Ressourcen bei und garantieren, dass diese auf gesundheits- und umweltverträgliche Weise recycelt werden Weitere Informationen dazu, wo Sie Ihre Altgeräte zum Recycling abgeben können, erhalten Sie bei Ihrer Gemeindeverwaltung, Ihrem Hausmüll-Entsorgungsdienst oder bei dem Händler, bei dem Sie das Produkt gekauft haben.

NEDERLANDS

RICHTLIJN 2012/19/EU VAN HET EUROPEES PARLEMENT EN DE RAAD van 4 juli 2012 betreffende afgedankte elektrische en elektronische apparatuur (AEEA)

Het symbool van een doorgekruiste verrijdbare afvalbak op het product of op de verpakking ervan betekent dat dit product niet samen met ander stedelijk afval mag worden verwijderd. Het is uw taak om het afval van dit materiaal naar een erkend afvalinzamelpunt te brengen voor het recyclen van afgedankte elektrische en elektronische apparatuur. Door dit materiaal te sorteren en te recyclen wanneer u het afdankt, draagt u bij tot het behoud van de natuurlijke hulpbronnen en garandeert u dat het gerecycled wordt op een manier die de gezondheid en het milieu beschermt.
Voor meer informatie over waar u het afval van dit materiaal kunt overhandigen voor recycling neemt u contact op met het stadsbestuur, de plaatselijke afvaldienst of de winkel waar u het product heeft gekocht.

DS 1160-008A **LBT 20494**

URMET S.p.A.
10154 TORINO (ITALY)
VIA BOLOGNA 188/C
Telef. +39 011.24.00.000 (RIC. AUT.)
Fax +39 011.24.00.300 - 323

Area tecnica
servizio clienti +39 011.23.39.810
http://www.urmet.com
e-mail: info@urmet.com

MADE IN CHINA